Data sheet

Commercial Art.No.: 05.544.4329.8

male contact D 1,6- 0,75-1,0 QMM

Male contact, turned Ø 1,6 mm, 0,75-1 mm2, AWG 18, Ag



Commercial Art.No.	05.544.4329.8
EAN	4015573450554
Order Unit	100

certificates / approvals

Technical data

general

wire strip length	8 mm
min. conductor cross section flexible wire	0.75 mm²
max. conductor cross section flexible wire	1 mm²
min. UL/CSA wire diamter flexible wire	18 AWG
max. UL/CSA wire diamter flexible wire	18 AWG
connection type	crimp
material	brass
massive contact	yes
contact pin diameter	1.6 mm
inflammability class of insulation material acc. with UL94	other
contact resistance	≤ 5 mOhm

classification

ECLASS 11	
ECLASS 8.1	27440204
ETIM 9.0	EC000796
ETIM 8.0	EC000796
ETIM 7.0	EC000796
ETIM 6.0	EC000796
ETIM 5.0	EC000796
ETIM 4.0	EC000796

product compliance

ROHS conformity status	compliant/exempted
ROHS exceptions	III-6(c)
REACH-SVHC conformity status	Duty-To-Declare
REACH-SVHC substances	Lead

REACH-SVHC CAS numbers	7439-92-1

These dimensions will be especially checked at delivery
Only inspection dimensions
With /E marked dimensions are only valid for internal use

Diese Maße werden bei Abnahme besonders geprüft
Ausschließlich Prüfmaße
Mit /E gekennzeichnete Maße sind nur für interne Zwecke gültig

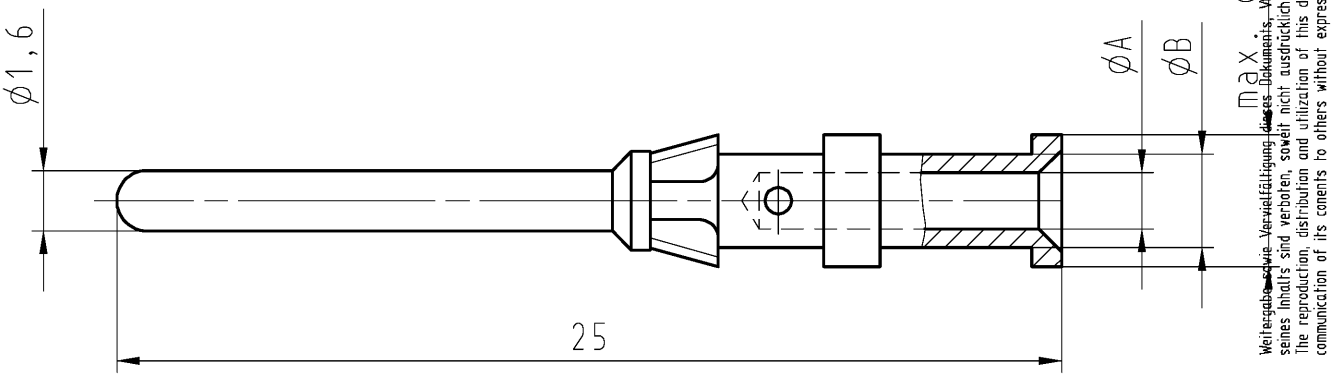

Weitergabe sowie Vervielfältigung dieses Dokuments, Verwertung und Mitteilung seines Inhalts sind verboten, soweit nicht ausdrücklich gestattet.
The reproduction, distribution and utilization of this document as well as the communication of its conents to others without express autorization is prohibited.

Weitere Daten siehe Katalog
further data see catalog

Teile-Nummer Part - number	Oberfläche/ Contact plating	Kontakt/ Contact Ø	Maß A diameter A	Maß B/ diameter B
05.544.4529.8	Ni 2 Ag 3	2,5	2,25	3,2
05.544.4529.7	Ni 1-2 Au 0,8			
05.544.4429.8	Ni 2 Ag 3	1,5	1,75	3,0
05.544.4429.7	Ni 1-2 Au 0,8			
05.544.4329.8	Ni 2 Ag 3	0,75-1,0	1,45	2,6
05.544.4329.7	Ni 1-2 Au 0,8			
05.544.4329.6	Cu 3 Sn 1			
05.544.4229.8	Ni 2 Ag 3	0,5	1,10	2,6
05.544.4229.7	Ni 1-2 Au 0,8			
05.544.4129.8	Ni 2 Ag 3	0,14-0,37	0,9	2,6
05.544.4129.7	Ni 1-2 Au 0,8			

a

Tolerierung Size ISO 14405Ⓔ/Tolerance system Size ISO 14405Ⓔ.
(This ISO-standard describes the envelope principle. According to the envelope principle the deviations of form and parallelism are limited by the size tolerances).

ja/yes ☒ Stoffverbots- und Deklarationsliste nach WN 5020.010 ist einzuhalten. Conformity with Wieland document WN 5020.010 e (list of prohibited / declarable hazardous substances) to be declared!

Freitoleranz nach General tolerance -

CAD - Zeichnung, keine manuellen Änderungen
CAD - drawing, no manual modifications allowed

1.Verwendung: First Use: -

Blatt: Sheet: 1 von of 1

	/	Werkstoff/Material	2004	Tag/Date	Name	T	Zeichnung Nr./Drawing No. 05.544.4129.8 01K
	/	Cu Zn 36 PB 3	gezeichnet drawn	16.11.	Schmitt J.		Index a
	/	Maßstab/Scale	geprüft checked	-	-		
	/	/	Normgepr. Stand. check	-	-		Maße in mm/Dimensions are in mm
	/	Vol. mm³ Ofl./Surf. mm²	Ersatz für/Replacement for: -				
	/		Type	Benennung/Title			
a	29.09.2014/	wieland www.wieland-electric.com		STECKERKONTAKT Plug contact 0,14 - 2,5qmm			
Index	Datum / Blatt Date / Sheet						
Änderung/Revision							